CE

CARATTERISTICHE

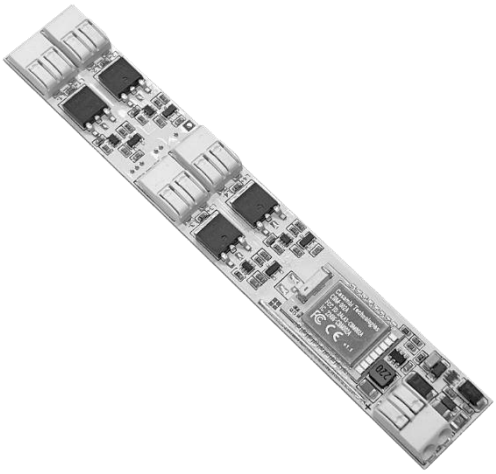

- DIMMER+CASAMBI
- Ingresso DC: 12-24 Vdc
- Comando: APP Casambi
- 4 canali di uscita
- Controllo: Dimmer Bianco, Bianco Dinamico, RGB and RGBW
- Uscita a tensione costante per applicazioni con anodo comune
- Uscita a tensione per carichi R
- Funzione memoria
- Regolazione della luminosità della luce bianca, del colore monocromatico e del CCT per la luce Bianco dinamico
- Creazione di più scene a colori e selezione di giochi a colori
- Regolazione della luce fino allo spegnimento completo
- Accensione e spegnimento morbidi
- Efficienza tipica > 95% - 100% Test funzionale

➢ VARIANTE A TENSIONE COSTANTE

CODICE	TENSIONE DI INGRESSO	CANALI	USCITE	COMANDI	
D118X18-1224-4CV-CBU	12-24 Vdc	4	4 x 4A (max 6A Tot)	APP CASAMBI	

Come impostazione predefinita la D118X18-1224-4CV-CBU viene fornita con la Fixture RGB+W.

➢ PROTEZIONI

OVP	Protezione da sovratensioni [1]	✓
RVP	Protezione da inversione di polarità [1]	✓
IFP	Protezione con fusibile in ingresso [1]	✓

➢ TIPOLOGIA DI FIXTURE CASAMBI

FIXTURE	TENSIONE DI INGRESSO	USCITE	CANALI	COMANDI	
CBU-D118X18 WWWW	12-24V dc	4 x CV	4	APP CASAMBI	DIMMER
CBU-D118X18 TW	12-24V dc	2 x CV	2	APP CASAMBI	BIANCO DINAMICO
CBU-D118X18 RGB	12-24V dc	3 x CV	3	APP CASAMBI	RGB
CBU-D118X18 RGB+W	12-24V dc	4 x CV	3+1	APP CASAMBI	W / RGB

[1] Solo per protezione sulla logica di controllo

➢ NORMATIVE DI RIFERIMENTO

EN 61347-1	Lamp controlgear – Part1: General and safety requirements
EN 55015	Limits and methods of measurement of radio disturbance characteristics of electrical lighting and similar equipment
EN 61547	Equipment for general lighting purposes – EMC immunity requirements

➢ SPECIFICHE TECNICHE

		Tensione Costante	
Tensione di alimentazione		Min: 10.8Vdc … max: 26.4Vdc	
Corrente assorbita		Max 6A	
Canali		4	
Tensione di uscita		= Vin	
Corrente di uscita		A/ch	A tot.
		4 A [2]	6 A [2]
Potenza nominale [2]	@12V	48 W	72 W
	@24V	96 W	144 W
Potenza assorbita in assenza di comando		<500mW	
Tipologia di carico		R	
Frequenza dimmer D-PWM		600 Hz	
Risoluzione D-PWM		833 step	
Frequenze radio		2,400 … 2,483 GHz	
Potenza Tx radio massima		4 dBm	
Range D-PWM		0 – 100%	
Temperatura di stoccaggio		min: -25°C … max: +60°C	
Temperatura ambiente		min: -10°C … max: +40°C	
Temperature massima al Tc		50°C[3]	
Cablaggio	Solid sizes	0,2 … 0,75 mm^2 – 24 … 18 AWG	
	Stranded sizes	0,2 … 0,75 mm^2 – 24 … 18 AWG	
Spellatura		7 ÷ 10 mm	
Dimensioni Meccaniche		118 x 18 x 10,5 mm	
Fissaggio		Biadesivo	
Peso		13 g	

➢ DIMENSIONI MECCANICHE

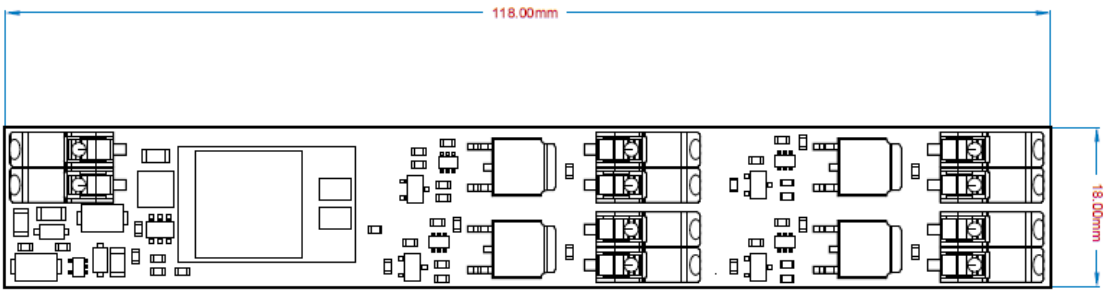

[2] Valore Massimo, dipendente dalle condizioni di ventilazione. Questo valore è misurato a 40°C, è la massima temperatura ambiente.
[3] Tc=50°C con Ta=40°C. Alla temperatura ambiente pari a Ta=20°C→Tc=30°C

➢ INSTALLAZIONE

Procedere nel seguente modo per l'installazione del prodotto:

- Fissare il Driver Casambi all'interno del profilo in alluminio tramite il Biadesivo termico fornito;
- Collegare il Led al canale di uscita;
- Collegare l'alimentatore all'ingresso del dimmer.

Questo prodotto, come qualsiasi altro prodotto Casambi, non deve essere collocato in una custodia metallica o accanto a grandi strutture metalliche. Il metallo bloccherà efficacemente tutti i segnali radio che sono fondamentali per il funzionamento del prodotto.

➢ SCHEMA ELETTRICO: WHITE

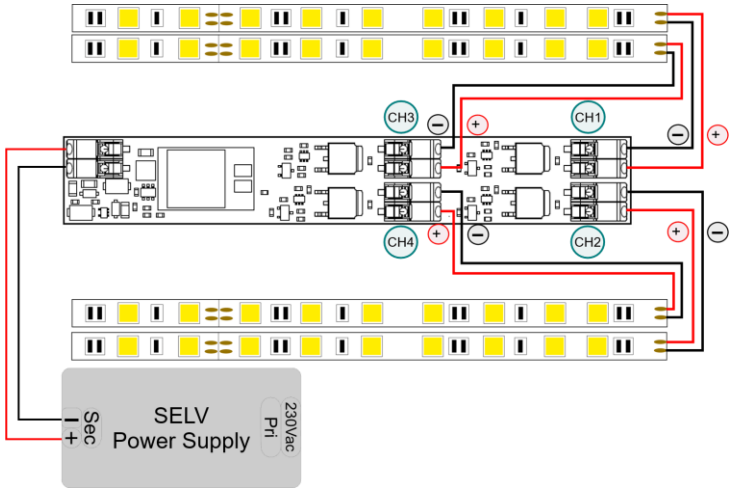

Canale 1: Dimmer

Canale 2: Dimmer

Canale 3: Dimmer

Canale 4: Dimmer



➢ SCHEMA ELETTRICO: TUNABLE WHITE

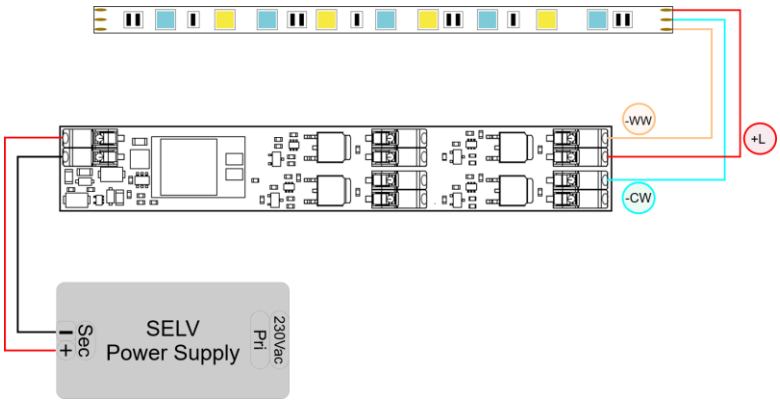

Canale 1: Dimmer

Canale 2: Temperatura colore

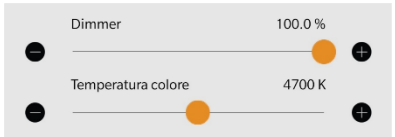

➢ SCHEMA ELETTRICO: RGB

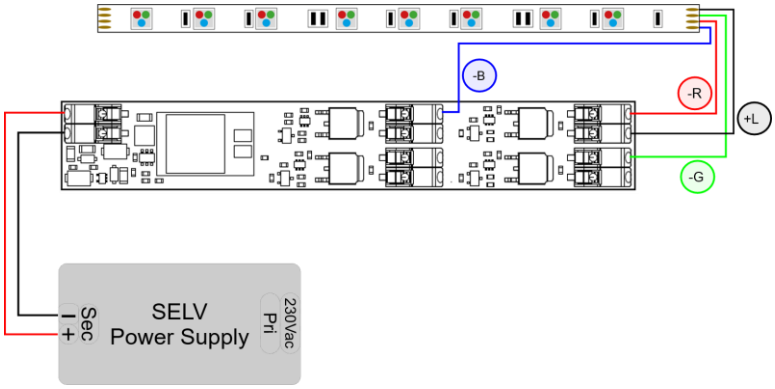

Canale 1: Dimmer

Canale 2: Colore

Canale 3: Saturazione colore

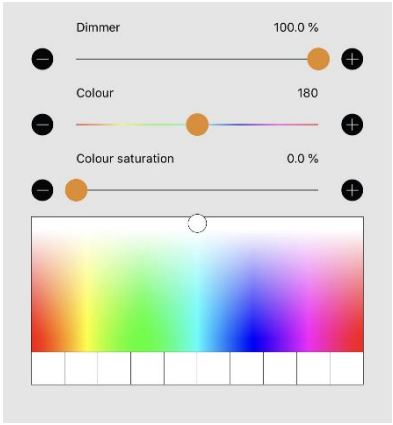

➢ SCHEMA ELETTRICO: RGB+W

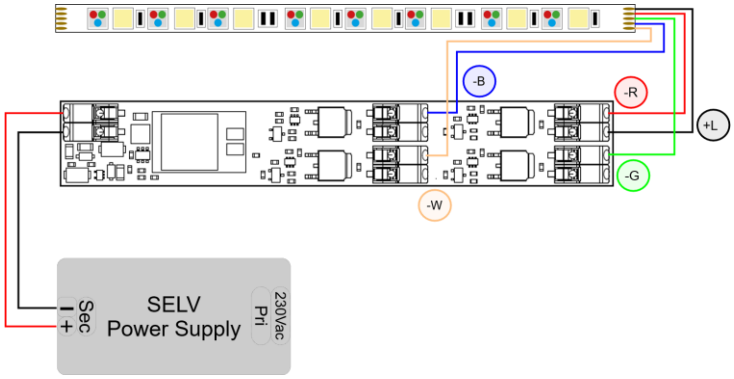

Canale 1: Dimmer

Canale 2: Bianco / Colore

Canale 3: Colore

Canale 4: Saturazione colore

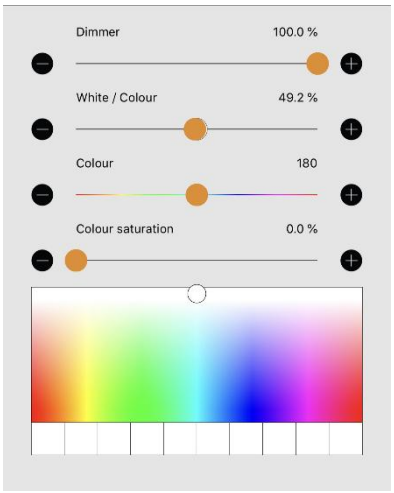

➢ Tc POINT

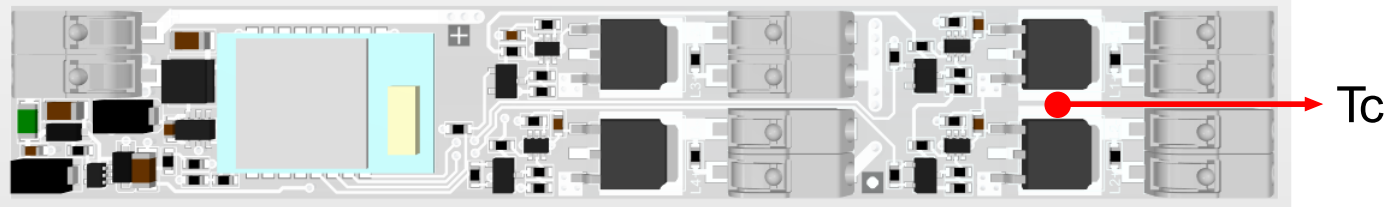

➢ NOTE TECNICHE

Installazione:

- L'installazione e la manutenzione deve essere eseguita solamente da personale qualificato nel rispetto delle normative vigenti.
- Il prodotto deve essere dissipato correttamente.
- Mantenere separati i circuiti a 230V (LV) e I circuiti non SELV dai circuiti a bassissima tensione di sicurezza (SELV) e da tutti i collegamenti di questo prodotto. E' assolutamente vietato collegare, per qualunque motivo, direttamente o indirettamente, la tensione di rete 230V al bus o ad altri parti del circuito.

Alimentazione:

- Per l'alimentazione utilizzare solamente alimentatori di tipo SELV con corrente limitata, protezione da corto circuito e di potenza opportunamente dimensionata. In caso di alimentatori provvisti di morsetti di terra, collegare obbligatoriamente TUTTI i punti di terra di protezione (PE = Protection Earth) ad un impianto di messa a terra eseguito a regola d'arte e certificato.
- I cavi di collegamento tra la sorgente di alimentazione a bassissima tensione ed il prodotto devono essere dimensionati correttamente e vanno isolati da eventuali cablaggi o parti a tensione non SELV. Utilizzare cavi in doppio isolamento. Si consiglia di utilizzare schermatura a doppio isolamento.
- Dimensionare la potenza dell'alimentatore in riferimento al carico collegato al dispositivo. Nel caso l'alimentatore sia sovradimensionato rispetto alla massima corrente assorbita, inserire una protezione contro le sovra-correnti tra l'alimentatore e il dispositivo.

Uscite:

- La lunghezza dei cavi di collegamento tra il prodotto e il moduli LED devono essere inferiori a 10m; i cavi devono essere dimensionati correttamente e vanno isolati da eventuali cablaggi o parti a tensione non SELV. Utilizzare cavi in doppio isolamento schermati e twistati. Si consiglia di utilizzare schermatura a doppio isolamento.

ATTENZIONE: Per non compromettere e pregiudicare il corretto funzionamento del dispositivo, il dispositivo stesso non deve essere in alcun modo schermato e/o installato all'interno di box metallici o di alluminio.
Come qualsiasi altro prodotto Bluetooth, non deve essere collocato in u8n contenitore di metallo o accanto a grandi strutture metalliche. Il metallo bloccherà efficacemente tutti i segnali radio che sono fondamentali per il funzionamento del prodotto.